HR

MEDICAL DIRECT

SAMOSTOJEĆI TRAPEZ MORETTI



UPUTE ZA KORIŠTENJE

SKU: MI097

1. ŠIFRE
MI097 Samostojeći trapez

2. UVOD
Hvala vam što ste odabrali dizalicu za pacijente iz asortimana MOPEDIA, proizvođača MORETTI S.p.A. Njezin dizajn i kvaliteta jamstvo su udobnosti, sigurnosti i pouzdanosti. Dizalice za pacijente marke MOPEDIA (proizvođača MORETTI S.p.A.) osmišljene su i izrađene kako bi zadovoljile sve vaše zahtjeve za praktičnom i pravilnom uporabom. Ovaj korisnički priručnik sadrži upute za pravilnu uporabu odabrane dizalice, kao i brojne korisne savjete za vašu sigurnost. Molimo vas da prije uporabe dizalice za pacijente pažljivo pročitate priručnik. U slučaju bilo kakvih pitanja, obratite se svom prodavaču radi savjeta i pomoći.

3. NAMJENA
Mopedia stalci za pacijente namijenjeni su osobama u bolnici ili kod kuće koje imaju poteškoća pri sjedanju ili lijeganju na krevet.

NAPOMENA: Provjerite je li proizvod oštećen tijekom transporta. U slučaju oštećenja, nemojte ga koristiti i obratite se svom prodavaču za daljnje upute.

UPOZORENJE!
• Nemojte koristiti proizvod u svrhe koje nisu navedene u ovom priručniku.
• Tvrtka Moretti S.P.A. ne snosi nikakvu odgovornost za posljedice proizašle iz nepravilne uporabe ovog proizvoda ili neovlaštenih preinaka na njegovoj konstrukciji.
• Proizvođač zadržava pravo izmjene informacija navedenih u ovom dokumentu bez prethodne najave.

4. IZJAVA O SUKLADNOSTI
Moretti S.p.A. izjavljuje, pod svojom isključivom odgovornošću, da je proizvod koji proizvodi i stavlja u promet tvrtka Moretti S.p.A., a koji pripada skupini DODATAKA ZA KREVETE, u skladu s odredbama Uredbe (EU) 2017/745 o MEDICINSKIM PROIZVODIMA od 5. travnja 2017.
U tu svrhu, Moretti S.p.A. jamči i izjavljuje, pod svojom isključivom odgovornošću, sljedeće:
1. Proizvodi udovoljavaju zahtjevima opće sigurnosti i učinkovitosti propisanim u Prilogu I. Uredbe 2017/745, u skladu s odredbama Priloga IV. navedene Uredbe.
2. Proizvodi NISU MJERNI INSTRUMENTI.
3. Proizvodi NISU NAMIJENJENI ZA KLINIČKA ISPITIVANJA.
4. Proizvodi su pakirani u NESTERILNA PAKIRANJA.
5. Proizvodi pripadaju I. klasi sukladno odredbama Priloga VIII. navedene Uredbe.
6. Moretti S.p.A. stavlja na raspolaganje nadležnim tijelima tehničku dokumentaciju kojom se dokazuje sukladnost s Uredbom 2017/745, i to najmanje 10 godina od proizvodnje posljednje serije.
Napomena: Potpuni kodovi proizvoda, registracijski broj proizvođača (SRN), UDI-DI kod te sve reference na primijenjene propise navedeni su u EU izjavi o sukladnosti koju Moretti S.p.A. izdaje i stavlja na raspolaganje putem svojih kanala.

4.1 Reference na norme i smjernice: Sigurnosna ispitivanja zahtijevana normom UNI CEI 60601-2-52.

5. OPĆA UPOZORENJA
UPOZORENJE!
Uvijek obratite pozornost na prisutnost pokretnih dijelova koji bi mogli uzrokovati zaglavljivanje i ozljede udova.

• Za pravilnu uporabu uređaja pogledajte ovaj priručnik.
• Za pravilnu uporabu uređaja posavjetujte se sa svojim liječnikom ili terapeutom.
• Zapakirani proizvod držite podalje od izvora topline jer je ambalaža izrađena od kartona.
• Vijek trajanja dodatka određen je stupnjem istrošenosti dijelova koji se ne mogu popraviti i/ili zamijeniti.
• Budite oprezni kada su u blizini djeca.
• Nemojte prekoračiti maksimalno dopušteno opterećenje.
• Korisnik i/ili pacijent dužni su prijaviti svaki ozbiljan incident povezan s uređajem proizvođaču i nadležnom tijelu države u kojoj korisnik i/ili pacijent boravi.

6. OPĆI OPIS
6.1 Prikaz i popis komponenti

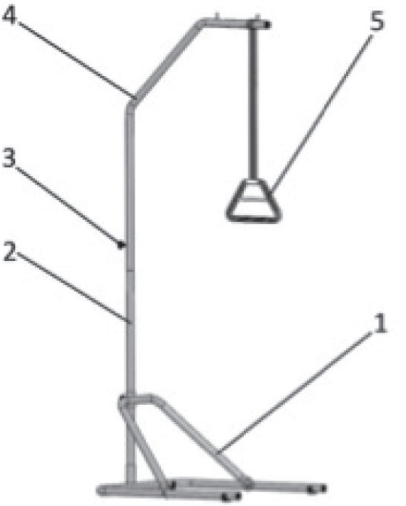

1. Donja cijev u obliku slova „U” s vijkom za zatezanje – 1 kom;
2. Gornja cijev u obliku slova „U” s vijkom za zatezanje – 1 kom;
3. Ravna spojna cijev – 1 kom;
4. Gornji krak u obliku slova „L” s vijkom za zatezanje – 1 kom;
5. Trokutasta ručka za pacijenta – 1 kom;
6. Komplet za sastavljanje/rastavljanje (ključevi 2 kom, vijci 2 kom, podloške 4 kom, matice 2 kom)

7. SASTAVLJANJE
7.1 Sastavljanje
a. Raspakirajte proizvod i provjerite nalaze li se u pakiranju svi dijelovi navedeni u ovom priručniku.

b. Postavite donju cijev u obliku slova „U” na pod i umetnite ravnu spojnu cijev.
c. Umetnite gornju cijev u obliku slova „U” u ravnu spojnu cijev tako da dodirne pod.
d. Pričvrstite gornju cijev u obliku slova „U” za donju cijev u obliku slova „U” pomoću vijaka, podloški i matica, koristeći ključeve iz kompleta.
e. Postavite gornji krak u obliku slova „L” na ravnu spojnu cijev, a na gornji rub postavite trokutastu ručku za pacijenta (pritom postavite remen između dviju šipki cijevi).
f. Zategnite vijke (ručke za zatezanje) na gornjoj i donjoj cijevi u obliku slova „U” te na gornjem kraku u obliku slova „L”, provjeravajući je li konstrukcija čvrsto spojena i spremna za uporabu.
g. Prilagodite remen tako da ga pacijent može udobno uhvatiti.

7.2 Rastavljanje
• Za rastavljanje postupite točno suprotno od gore navedenih uputa.

8. PRIJE UPORABE
• Uvijek provjerite stanje mehaničkih dijelova kako biste osigurali njihovu uporabu u potpunoj sigurnosti.
• Provjerite je li uređaj pravilno sastavljen. Posebnu pozornost obratite na pričvršćenost ručica.

9. MJERE OPREZA PRI UPORABI
• Nemojte prekoračiti maksimalnu nosivost.
• Provjerite je li podna površina na kojoj stoji dizalica za pacijente ravna.
• Prilagodbe obavljajte dok dizalica nije opterećena.
• Provjerite jesu li remen i ručka čvrsto pričvršćeni.
• Prilagodite duljinu remena kako biste olakšali podizanje pacijenta.
• Uvijek pomažite pacijentu tijekom postupka podizanja.
• Budite vrlo oprezni kada koristite ručni ili električni naslon kreveta kako biste pomogli pacijentu pri podizanju.

10. ČIŠĆENJE
10.1 Čišćenje
Koristite vlažnu krpu ili otopinu mlake vode i neutralnog sapuna.

POZOR! Za čišćenje nemojte koristiti abrazivna sredstva, kiseline, lužine, alkohol, sredstva za čišćenje na bazi klora, dezinficijense ni aceton, jer te tvari uzrokuju abraziju plastičnih površina i hrđanje metalnih površina.
Proizvođač ne snosi odgovornost za štetu nastalu uporabom materijala koji mogu oštetiti površinu proizvoda ili uporabom korozivnih kemikalija tijekom čišćenja.

10.2 Dezinfekcija
Ako je potrebno dezinficirati proizvod, koristite uobičajeno sredstvo za dezinfekciju ili neutralni deterdžent.

11. TEHNIČKE ZNAČAJKE
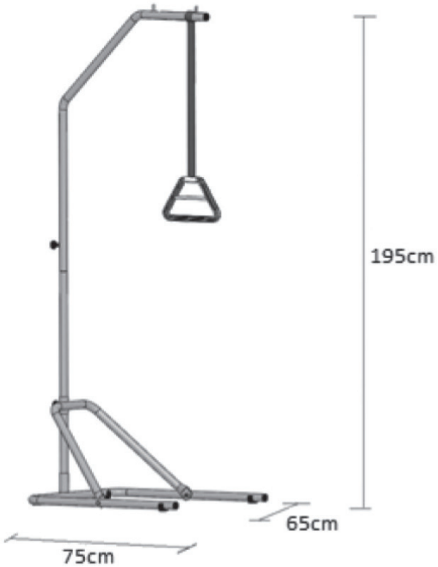

Visina 195 cm
Širina 65 cm
Dubina 75 cm
Težina oko 12 kg
Nosivost 75 kg

12. JAMSTVO
Za svaki proizvod tvrtke Moretti vrijedi jamstvo u trajanju od 2 (dvije) godine od datuma kupnje, uz dolje navedena ograničenja. Jamstvo ne vrijedi u slučaju oštećenja nastalih nepravilnom uporabom, zlouporabom, preinakama proizvoda ili bilo kojom drugom uporabom koja nije u skladu s korisničkim priručnikom. Pravilna uporaba proizvoda opisana je u korisničkom priručniku. Tvrtka Moretti S.p.A. ne snosi odgovornost za štetu ili tjelesne ozljede nastale uslijed nepravilnog sastavljanja ili nepravilne uporabe uređaja, odnosno uporabe koja nije u skladu s korisničkim priručnikom. Moretti ne jamči za svoje proizvode u slučaju oštećenja ili kvarova nastalih uslijed: prirodnih katastrofa, neovlaštenog održavanja ili popravaka, problema s električnim napajanjem (ako je primjenjivo), uporabe dijelova ili komponenti koje nije isporučio Moretti, nepridržavanja smjernica i uputa za uporabu, neovlaštenih preinaka, oštećenja nastalih tijekom prijevoza (osim u slučaju izvorne isporuke od strane tvrtke Moretti) ili propusta u održavanju uređaja prema uputama u priručniku. Dijelovi podložni trošenju nisu obuhvaćeni ovim jamstvom ako je oštećenje posljedica uobičajene uporabe proizvoda.

13. POPRAVCI
13.1 Popravak u jamstvu
Ako se na proizvodu tvrtke Moretti tijekom jamstvenog roka pojave nedostaci u materijalu ili proizvodnji, Moretti S.p.A. će, u suradnji s kupcem, procijeniti je li navedeni nedostatak pokriven jamstvom. Moretti

S.p.A. može, prema vlastitoj isključivoj procjeni, zamijeniti ili popraviti proizvod obuhvaćen jamstvom – bilo kod ovlaštenog prodavača proizvoda Moretti ili u vlastitim stručnim servisnim prostorima. Troškovi rada za popravak proizvoda mogu pasti na teret tvrtke Moretti, pod uvjetom da se utvrdi kako je popravak pokriven jamstvom.
Popravak ili zamjena proizvoda ne dovode do obnavljanja niti produljenja jamstvenog roka.

13.2 Popravak izvan jamstva

Proizvod koji nije pokriven jamstvom može se vratiti na popravak isključivo uz prethodno odobrenje službe za korisnike tvrtke Moretti. Troškovi rada i dostave za popravak izvan jamstvenog roka u potpunosti padaju na teret kupca ili prodavača. Za popravke proizvoda izvan jamstvenog roka daje se jamstvo u trajanju od 6 (šest) mjeseci, računajući od dana kada kupac zaprimi popravljeni proizvod.

13.3 Proizvod bez nedostataka

Kupac biva obaviješten ako, nakon pregleda i testiranja vraćenog proizvoda, Moretti utvrdi da proizvod nije neispravan. Proizvod će biti vraćen kupcu, a svi troškovi povratne dostave padaju na njegov teret.